KNS 康乃馨

新型專利第M396951號

新型專利第M396950號

浴室暖房·換氣·乾燥機

型號　BS-130　(110V)

型號　BS-130A (220V)

施工說明書

●施工前必須詳閱這份施工說明書。

●安裝工程請委託經銷商或專門業者遵照施工說明確實施工。

●這份施工說明書與使用說明書，交於客戶保存於隨時可取閱之處。

★為維護使用安全

⑴110V機種須使用20安培以上專用迴路，請務必確認迴路安培數是否足夠。

⑵接至主機的電源線限用2.0mm單線，絕不可使用多芯電源線。

⑶220V機種須使用10安培以上專用迴路及加裝全極切斷之漏電斷路器。

⑷110V機種須使用20安培以上專用迴路及加裝全極切斷之漏電斷路器。

⑸排氣管因防止雨水侵入，由主機往室外方向保持1/100以上的向下傾斜。

⑹主機側邊3面吸風口安裝時，儘量保持30cm不要靠近牆邊或有吊掛衣物擋住。

1 必須遵守安全事項

■施工前必須詳閱這份施工說明書。安裝要準確安全。

■說明書上所提供的注意事項，是記載有關安全的重大事項，施工時務請遵守。

●下列是指示注意事項。

⚠警告	錯誤處置會導致生命安全，或身體受重傷的可能，請注意這項注意記號。
⚠注意	錯誤處置會導致身體受傷害，或發生機器受損的可能，請確實注意這項記號。

●下圖表示禁止及注意事項。

	「禁　止」標示
	「禁止拆開」標示
	「必須遵守」標示
	「必須接地線」標示

■當施工完竣後，請檢查上列各項注意是否確實遵守，然後測試運轉是否正常。
依照說明書向使用客戶解說使用法及保養法。
請將這份施工說明書與使用說明書，交予客戶保存於隨時可取閱之處。

⚠警告

禁止使用	**鍋爐式澡盆設備的浴室不可安裝。** ★因排氣瓦斯逆流浴室內，也會成為一氧化碳中毒的原因。
嚴禁拆解	本機器嚴禁自行拆解修理或改裝，因會導致火災或觸電之危，若須服務時請逕洽本公司經銷商即可。
安裝注意	裝貼金屬網，鋼線網或金屬板的木造房屋需要串通金屬排氣管時，安裝要注意金屬排氣管和金屬網、金屬板等不可有電氣的接觸。 ★漏電時也會引起火災的原因。
接地線	**確實接地線，並加裝斷電開關。** ★故障漏電時，也會引起觸電。

⚠注意

安裝注意

浴室乾燥機重量約為6.3公斤，所以安裝時要加裝補強材。

★防止機器掉落損傷。

安裝注意

電源電線要確實接牢。

★未接牢會過熱引起火災。

安裝注意

無線遙控器要盡量安裝於浴室乾燥區。

★室內會受潮恐會引起故障或觸電。

接線注意

配線工程須遵守施工安全基準確實施工。

★接線不良和配線工程錯誤也會引發火災

安裝注意

請確實遵照指定電壓使用。

指定電壓	110V(BS-130)	220V(BS-130A)

★未遵照時會引起火災或觸電。

禁　止

本機及觸控器不可以水洗或淋雨。

★會造成故障或引起火災。

安裝注意

機器、零件安裝要確實牢固。

★掉落時恐會受傷。

安裝注意

電源要使用專屬線路不可中途加設開關。

★會造成火災或觸電。

2 零 件 內 容

主機 1 台

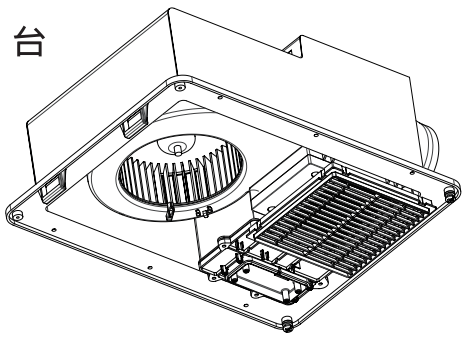

主機面板 1 個

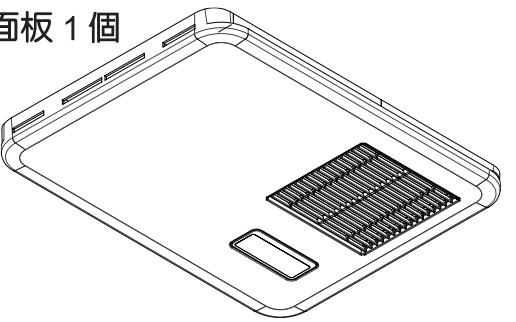

附屬品

無線遙控器1個

主機安裝用螺絲釘4×40.....6支

遙控器坐安裝用螺絲釘4×25...2支

■請工程行準備之零件

(1) VVF電線 ϕ 2.0mm以上2芯（電源用）
(2) 銅線2.0mm（接地線用）
(3) 金屬管（ϕ 100）
(4) 補強材
(5) 絕緣帶
(6) 鋁膠帶
(7) 若使用 ϕ 5.0mm的芯線，務必加裝針型壓著端子轉接頭。
(8) 全極切斷之漏電斷路器。

3 主機的安裝

各部的名稱及尺寸

■主機外型圖

389
57
198
132.5
33
φ91
464
出風口
迴風口
排風口
368.6
312
62
φ5安裝孔
303

■無線遙控器外型圖

施 工 例

■本製品是嵌入浴室天花板專用。

■側邊3面吸氣口儘量安裝時，保持30cm不要靠近牆邊或有吊掛衣物擋住。

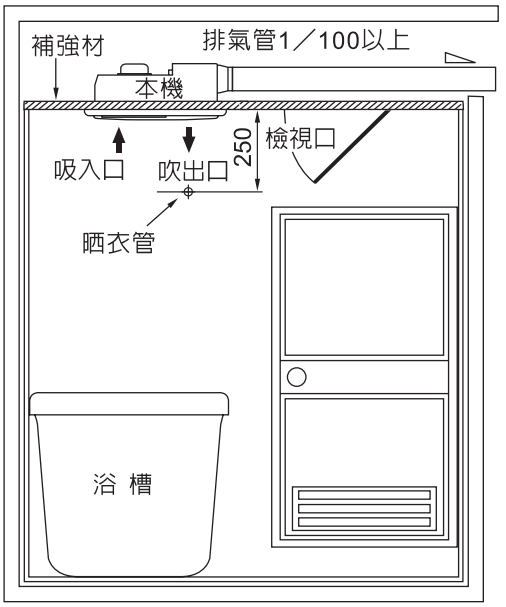

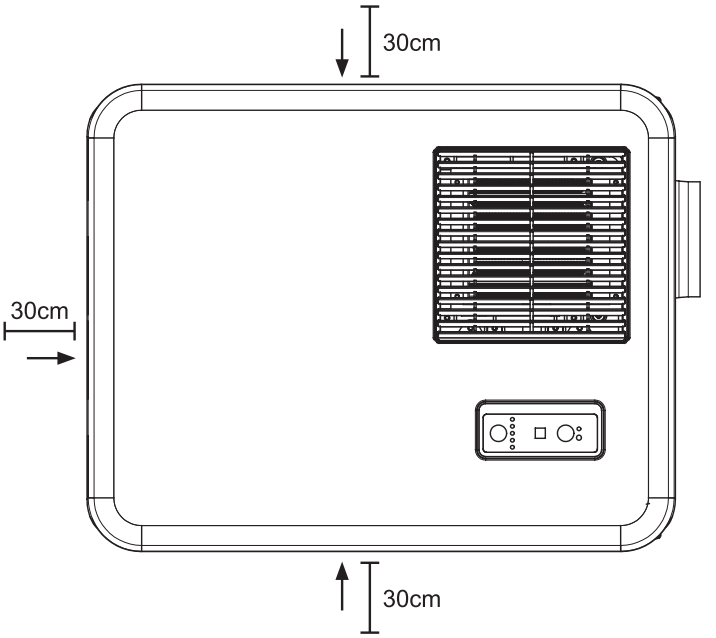

■暖風吹出口儘可能選擇在浴室上面的中央位置。

■若暖風機安裝於淋浴區，暖風吹出方向盡可能避免直吹人體。

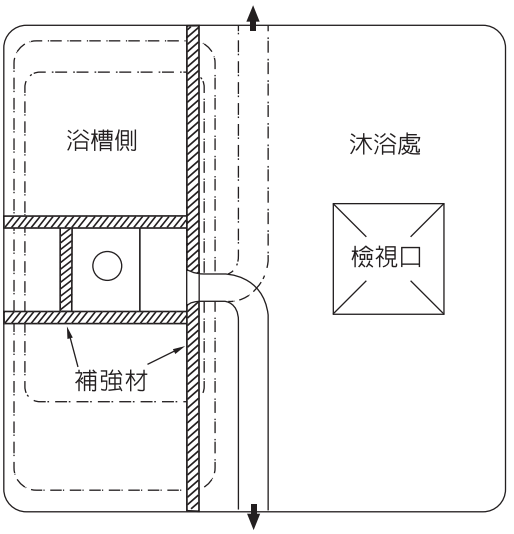

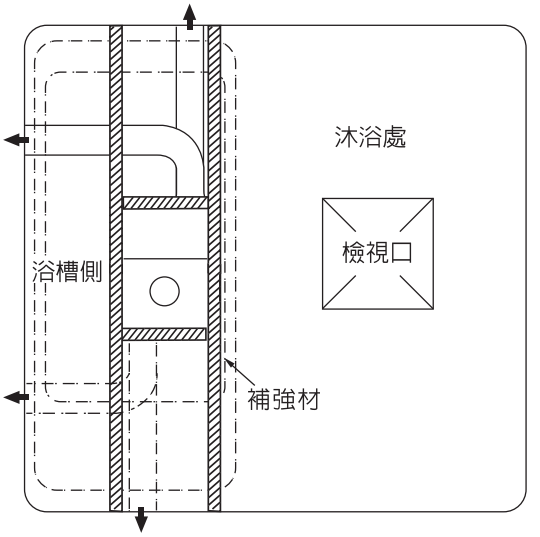

注 意 事 項

■無線遙控器請安裝於更衣處，使得開關和其他控制裝置無法由浴池或沐浴中的個人觸及。

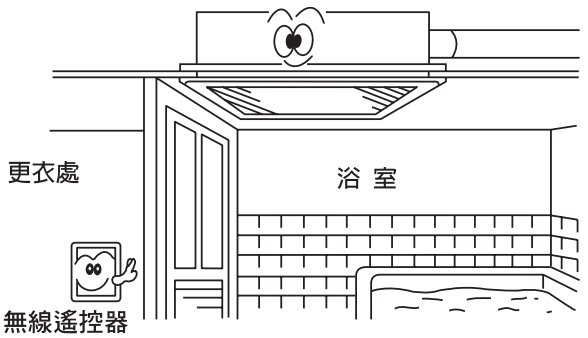

■必須設有可保養檢查的檢視口。

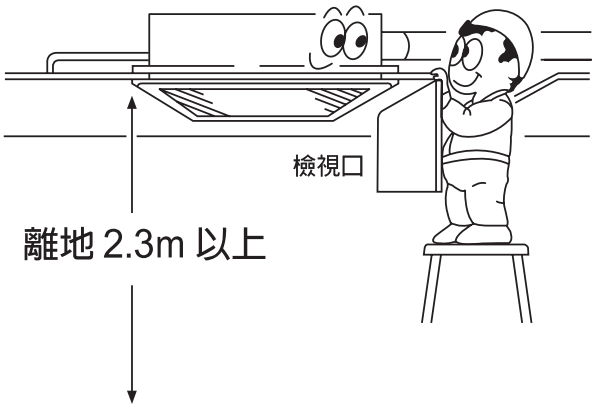

■裝設空氣進入口。
排放潮濕空氣時需要有新鮮空氣進入口。

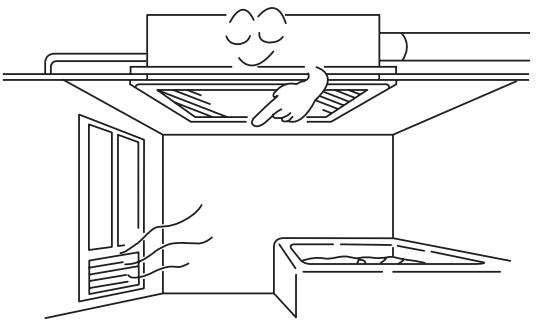

■安裝不牢固除了會有危險外，還是造成震動、異常音的原因。為使能耐製品重量請依照規定方法安裝。

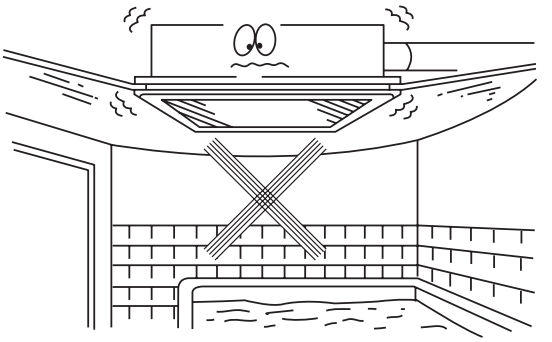

■不可安裝於產生高溫的處所。
請安裝於40℃以下的地方。

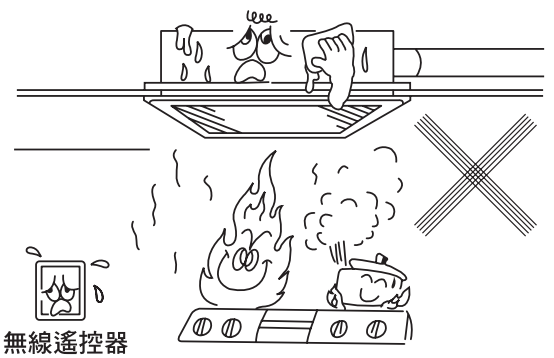

■過濾網因清掃時要抽出，務請由天花板檢視口側插入。
主機過濾網可由 主機面板兩側抽出或插入。

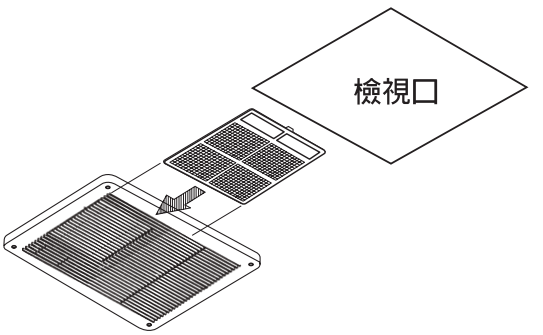

主 機 的 安 裝

1) 浴室天花板開設機體裝入孔。
2) 浴室天花板面如有必要補強時請加裝補強材。
   ■ 開孔尺寸410mm × 285mm。
   ■ 天花板高度必須大於170mm。
3) 本機以附屬的螺絲（4×40）6支安裝。

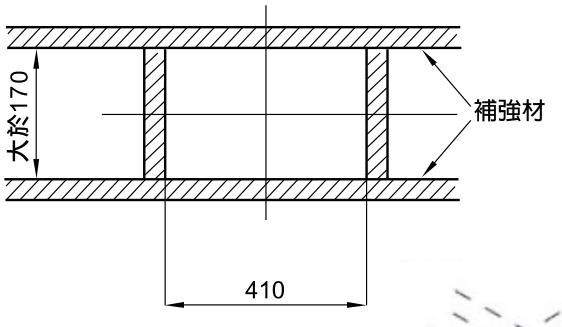

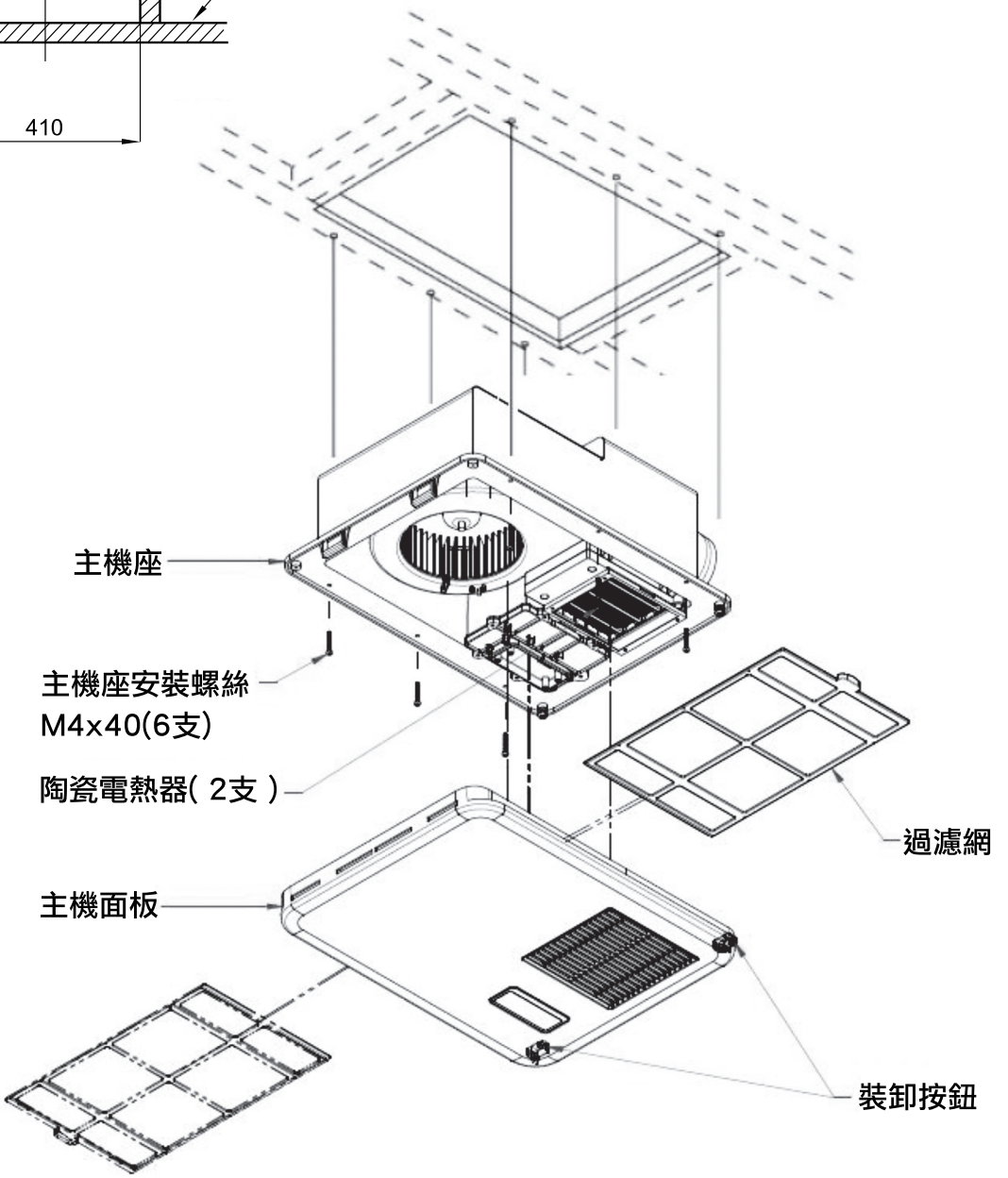

4 管道工程

注意事項

■排氣管因防止雨水侵入，往室外方向保持 1/100 以上的傾斜。
■通風管工程施工請勿如下圖，會造成風量的減低或異常聲音發生。

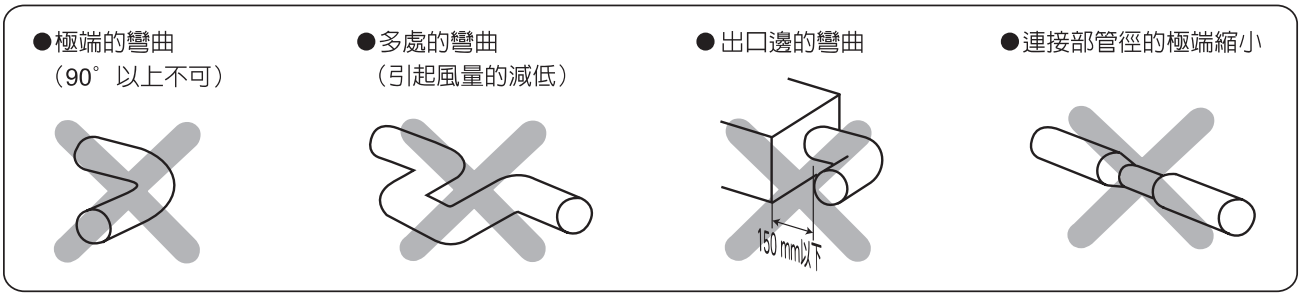

■建議在排氣管的前端裝置彎曲帽防飛鳥的侵入、或裝置防雨蓋防止雨水的侵入。
■彎曲帽請使用低壓損型品質的。

管道工程

1) 在外牆壁鑽通排氣管安裝孔。
2) 將排氣管插入本機排氣管連接部後用鋁膠帶確實固定。
3) 外牆壁請安裝彎曲帽，或防雨蓋等。

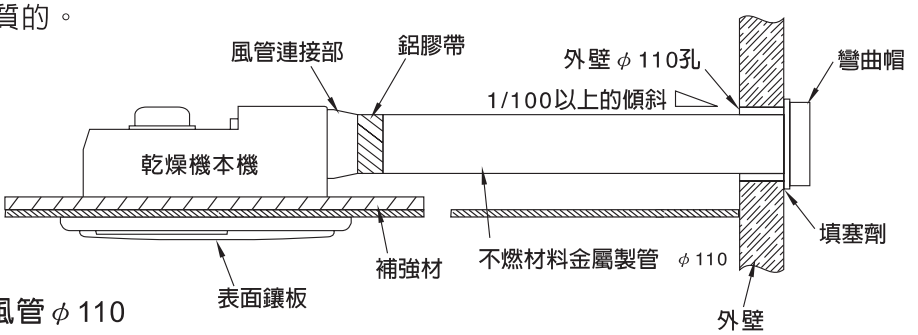

●適合風管 φ 110

5 觸控器安裝工程

注意事項

■無線遙控器安裝時請和顧客商量，僅可能安裝於乾燥且方便操作處所。
■遙控器底端與遙控器座底端能透過鐵鍊連接，避免不小心摔到造成損毀。
■遙控器座能用螺絲釘或泡棉雙面膠固定。

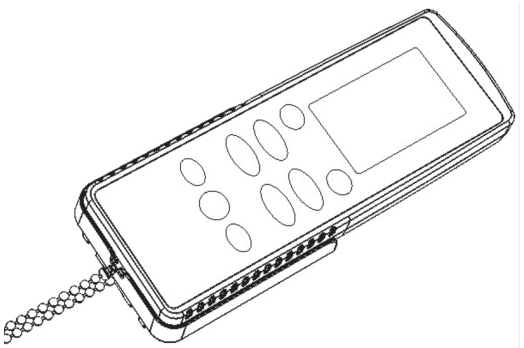

搖控器+遙控器座正面

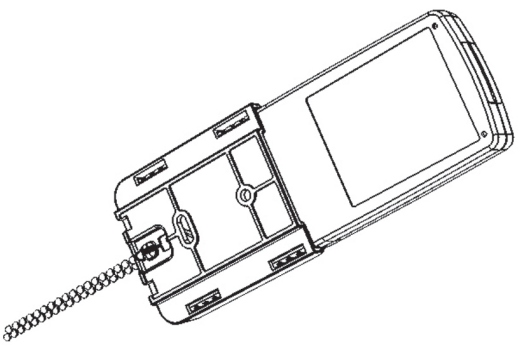

搖控器+遙控器座背面

6 電氣工程

注 意 事 項

■電氣工程依照電氣設備技術基準，委託具有電氣技術人員資格的工程人員施工。
■110V為BS-130專用，220V為BS-130A專用。
■本機是1500W（暖風）。 請裝設專用的配線用遮斷器（專用迴路）。
■因浴室溫度高，請於配電盤上安裝漏電遮斷器。
■接地線依照第3種電器工程必須裝設。絕不可連接於自來水管、瓦斯管等。
■金屬網底、鋼絲網底牆壁或金屬表面木造房屋等貫穿後要安裝金屬風管時，務請注意不可有電氣的接觸。
■和電力公司的契約用電量不足時請增加工程。

電 器 工 程

(1) 本機背面接線台從配線用遮斷器110V(BS-130)或220V(BS-130A)以VVF電線φ2.0mm(單線)結線。
(2) 本機背面接線台從地線接頭或從地線棒以VVF電線φ2.0mm（單線）結線。
(3) 若使用φ5.0mm的芯線，務必加裝針型壓著端子轉接頭。

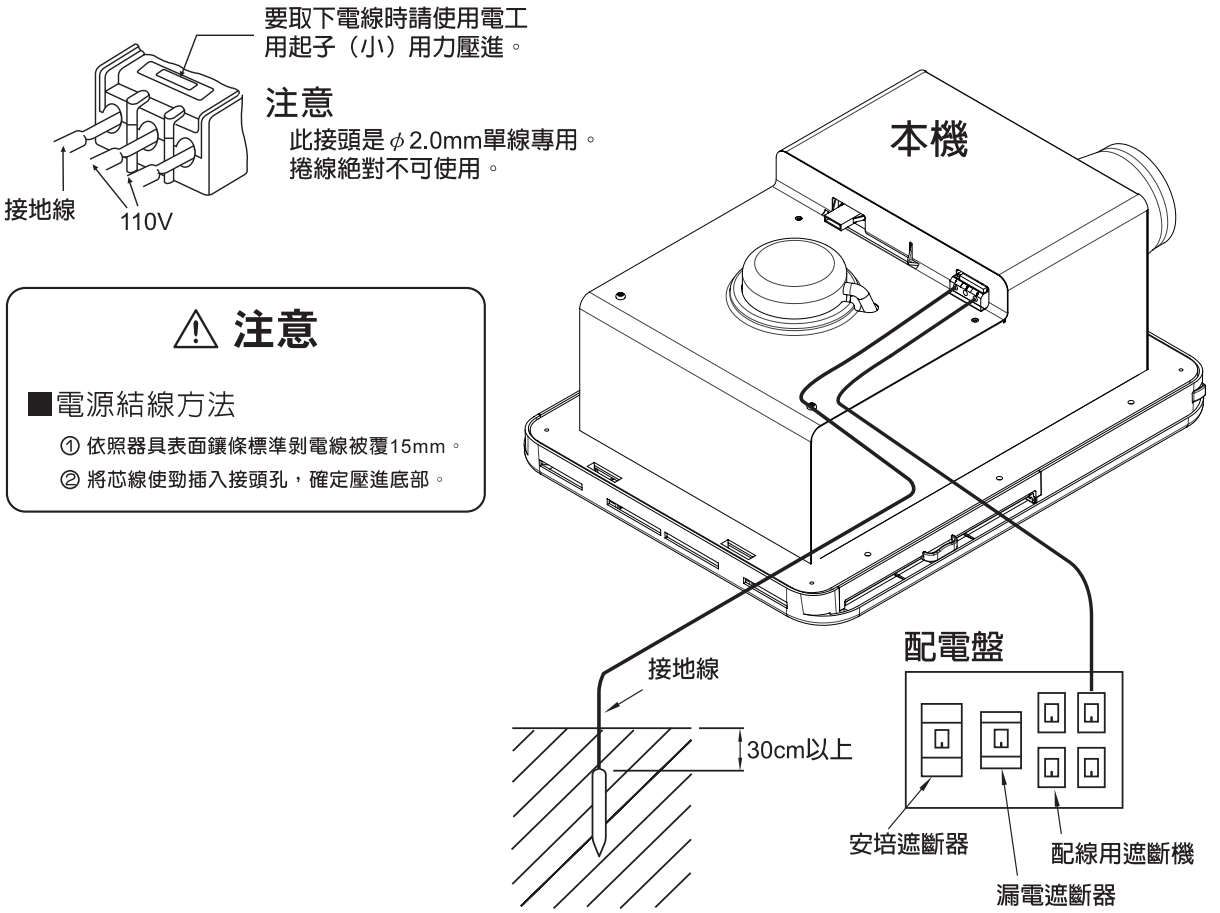

7 檢查及測試運轉

檢　　查

(1) 請確認本機有無使用6支螺釘確實固定在天花板。並確認主機面板安裝方向是否正確。
(2) 排氣管道是否確實固定無漏風的憂慮，並確認有無向吹出口下傾斜。
(3) 請確認有無從配電盤的專用遮斷器將交流110V(BS-130)或220V(BS-130A)以VVF電線和接地線都結線於接線台。
(4) 請確認有無遵守規定。

試 運 轉

● 遮斷器開ON通電，運轉切換燈點滅。
● 使用無線遙控器按停止鍵，蜂鳴器〝嗶〞一聲，馬達回轉15秒後會停止。
● 詳細使用方法請參照使用說明書。

★動作的確認

1) 按烘乾鍵，蜂鳴器〝嗶〞一聲，烘乾燈點亮。
2) 請以手確認從吹出口吹出暖風。

3) 按涼風鍵，蜂鳴器〝嗶〞一聲，涼風燈點亮。
4) 請以手測試從吹出口吹出風（室溫）。

5) 按暖風鍵，蜂鳴器〝嗶〞一聲，暖房燈點亮。
6) 請以手測試從吹出口吹出暖風。

7) 按換氣鍵，蜂鳴器〝嗶〞一聲，換氣燈點亮。
8) 從吸入口吸入風，以紙吹著作測試
9) 按換氣鍵，蜂鳴器〝嗶〞一聲，強換氣燈點亮。
10) 從吸入口進入的風比較弱換氣運轉時強烈，以紙吹著作測試。

8 晾衣管架的安裝法

■購買架管時必須選能負載10公斤以上，且要耐腐蝕性及不燃性的。

■安裝位置請參照下圖。（請裝置於吹出口）

■因架管的安裝位置會影響乾燥時間的延長。

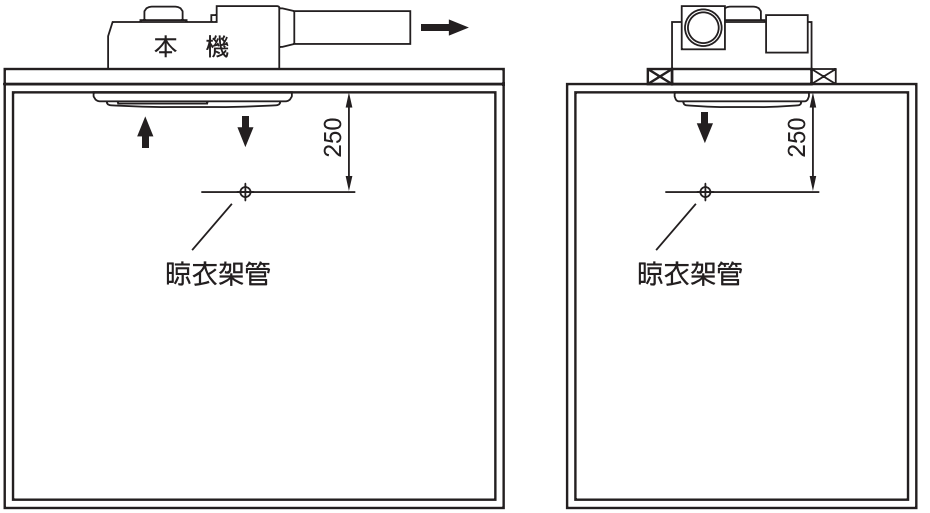

KNS
康乃馨
www.KNSfan.com.tw

產品提供
永聖貿易股份有限公司
台北市南京東路2段125號14樓
TEL：(02)2516-7189

總經銷
信冠實業股份有限公司
台北市民權東路3段191巷105號
TEL：0800-082258